EVERUN®
SINCE 2007

tracoen

ER26

EVERUN®
SINCE 2007
Qingdao Everun Machinery Co.,Ltd

TRACOEN IMPORT EXPORT, S.L.

IMPORTADOR NACIONAL EVERUN ESPAÑA

POL. IND. CENTROVÍA, CALLE LOS ÁNGELES 92

50198 - LA MUELA (ZARAGOZA)

976144294 www.tracoen.com

tracoen@tracoen.com

EVERUN® SINCE 2007

WE RUN TOGETHER WITH YOU !

CARGADORA DE RUEDAS 4WD EVERUN ER26

EQUIPAMIENTO ESTÁNDAR

Motor Changchai 4G33TC, Cazo estándar, Enganche rápido, Cabina de lujo interior, Libro uso y mantenimiento, Joystick hidráulico, Función flotante, Volante ajustable, 16 / 70-20 neumáticos, Asiento, Calentador 130W, Cámara trasera, Bloqueo de elevación y de dirección de cilindro, Control de presión del sistema hidráulico, Cabina anti-vuelco, Lámpara intermitente sin llave.

EQUIPAMIENTO OPCIONAL

Joystick eléctrico, Batería Anticongelante Varta, E4 lámpara, Amortiguador cargador, Luz de trabajo LED, Pesa, Alarma de luz LED, Lubricación central, Línea hidráulica extra, Enganche rápido Bobcat, Bola de remolque, Calentador extra, Joystick 5 funciones, Adicional enfriador de aceite, Multi-funciones eléctricas con 4 botones, 8 engranajes de cambio, Línea hidráulica trasera, Válvula de grúa, Adicional Línea Eléctrica, Calentador de diésel, Línea aceite trasera + joystick izquierdo, Cadenas para neumáticos, Enganche de 3 puntos, Sin cabina con barra rodillos, Aire acondicionado

MÚLTIPLES IMPLEMENTOS DISPONIBLES, CAZOS, HORQUILLAS, BARREDORAS, SEGADORAS…

PARÁMETROS TÉCNICOS

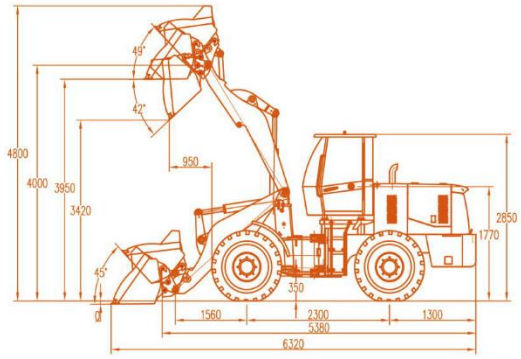

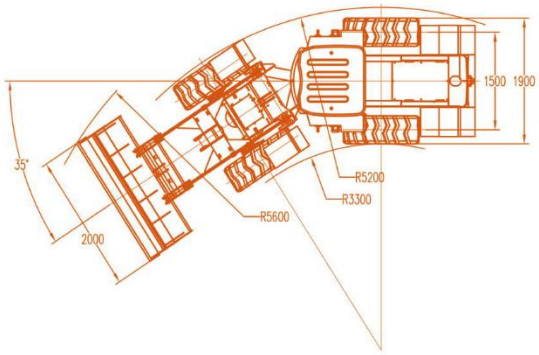

Capacidad de cazo	1.5m3	Peso neto	5500kg
Capacidad de peso	2000kg	Tiempo de elevación	6s
Velocidad máxima (I/II)	10/22km/h	Presión de trabajo	16mpa
Consumo combustible	220g/km.h	Base de rueda	2300mm
Modelo motor	ChangChai 4G33	Fuerza de arranque	58kn
Potencia motor	70kw	Neumático	16/70-20
Sistema de freno	Air Over Hydraulic Disc Brake On Four Wheels	Flujo aceite	90L/min
		Velocidad nominal	2200r/min

tracoen

COLABORADOR